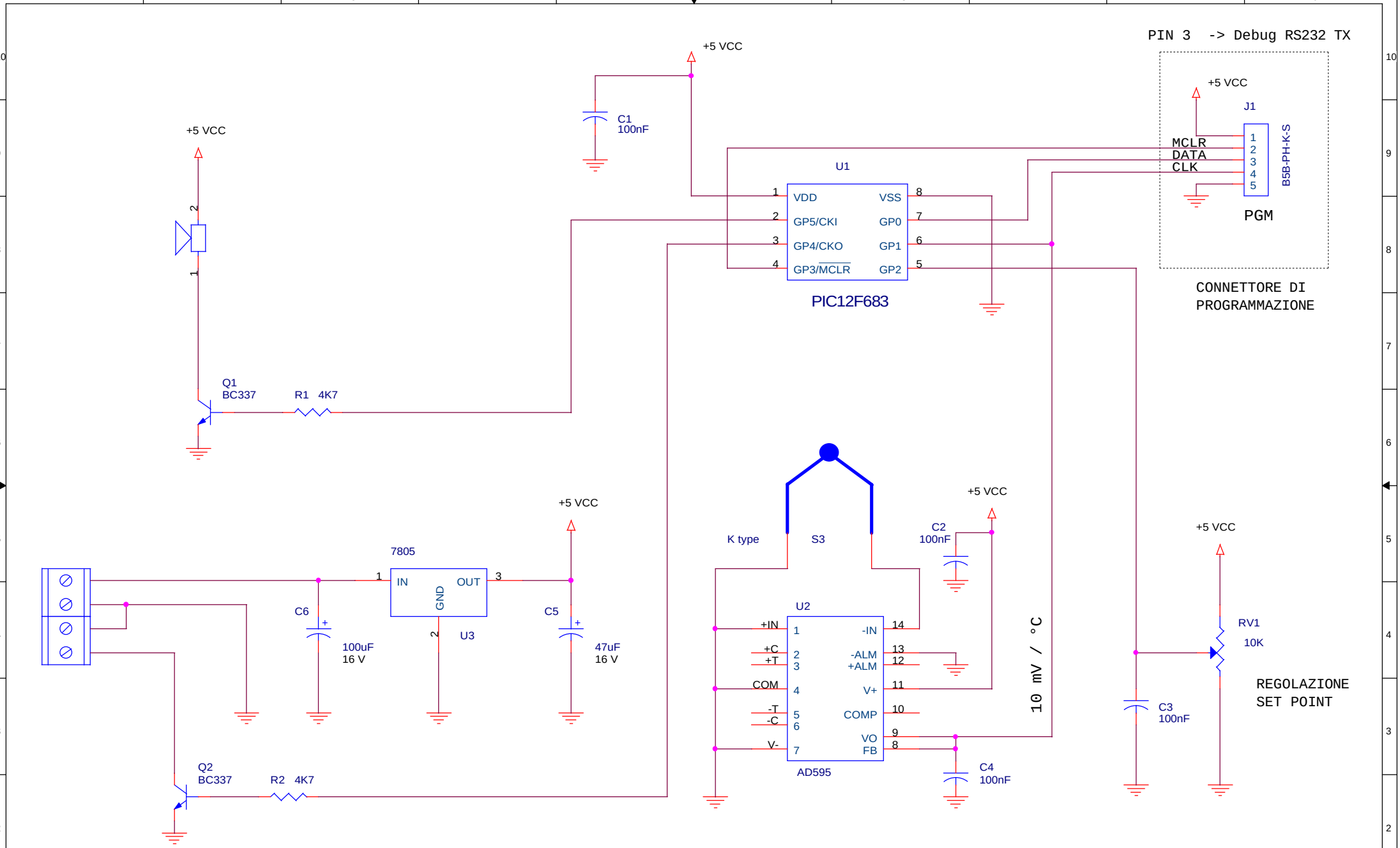

Controllao temperatura	DATA: 06/09/2014	DISEGNATO: Giuseppe Rapporti	VER: 1
	VERIFICA:	CODICE:	PAG: 1/1
	DATA: 05/09/2014		REV: 1